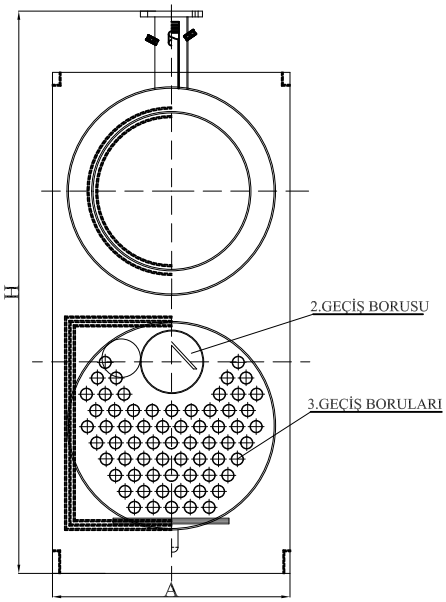
H
A
2.GEÇİŞ BORUSU
3.GEÇİŞ BORULARI

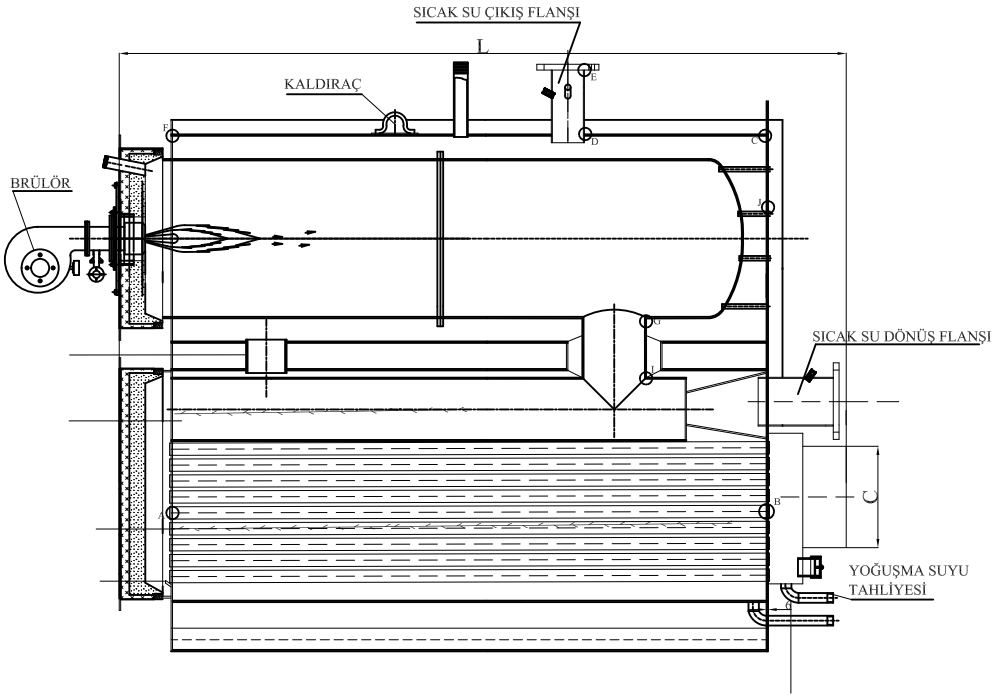
SICAK SU ÇIKIŞ FLANŞI
L
KALDIRAÇ
BRÜLÖR
SICAK SU DÖNÜŞ FLANŞI
C
YOĞUŞMA SUYU
TAHLİYESİ